PRO Light – World

Der kompakteste und kraftvolle 3-polige Weltreiseadapter für Reisende aus aller Welt

Der PRO Light – World sorgt für einfachen und sicheren Anschluss 2- und 3-poliger Geräte von und in über 200 Ländern. Die verfügbare Leistung von bis zu 1575 W macht ihn einzigartig in der Anwendung, auch für leistungsstarke Geräte wie Laptop und Reiseföhn. Der PRO Light – World bietet die sicherste Lösung, Geräte weltweit einzusetzen.

Geeignet für

Kompatibilität (Eingang)

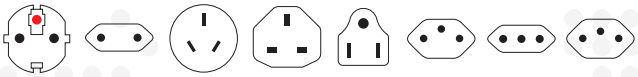

Europa (Schuko) · Euro · Australien, China · UK · USA, Japan · Schweiz · Italien · Brasilien

Kompatibilität (Ausgang)

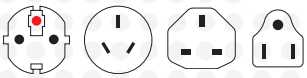

Europa (Schuko) · Australien, China · UK · USA

Verpackung (Promo)

Produktkategorie

- Weltreiseadapter: PRO Light Serie

Technische Spezifikationen

- Designed in Switzerland
- Geeignet für geerdete und ungeerdete Geräte (2- & 3-Pol)
- Steckdoseneingang für: Europa (Schuko & 2-Pol Euro), Australien/China, UK, USA/Japan, Schweiz, Italien, Brasilien
- Ausgangsstecker: Europa (Schuko), Australien/China, UK, USA
- Eingangsspannung: 100 V – 250 V
- Max. Last: 6.3 A
- Leistung: z.B. bei 100 V – 630 W / 250 V – 1575 W
- Integrierte Sicherung: T 6.3 A
- Kein Spannungswandler

Gewicht

- Adapter inkl. Top: 147 g
- Adapter inkl. Top + Giftbox: 168 g

Dimensionen

- Adapter inkl. Top: L 61 mm B 58 mm H 67 mm
- Adapter inkl. Top + Giftbox: L 60 mm B 75 mm H 75 mm

Verpackungseinheiten

- VPE: 50
- Dimensionen VPE: L 330 mm B 400 mm H 180 mm
- Palette: 3000 Stk.

Standardfarbe

- Weiss

Beschreibung	Artikel-Nr.	EAN-Code	Made in Thailand
PRO Light – World, Power Gifts, Weiss	1.103161-G	7640166320647	

WorldConnect AG · Werkstrasse 12a · 9444 Diepoldsau · Switzerland
T +41 71 737 97 60 · info@skross.com · www.skross.com · /SKROSSpower

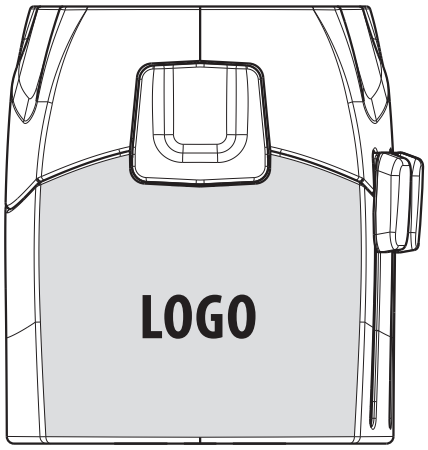

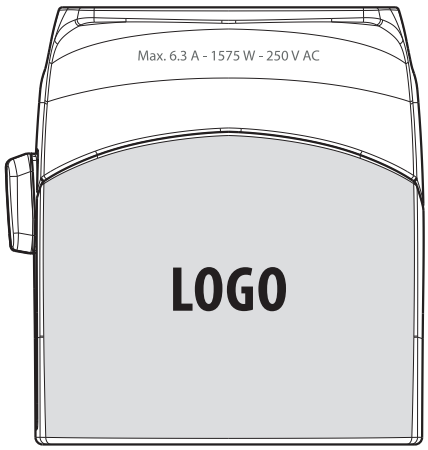

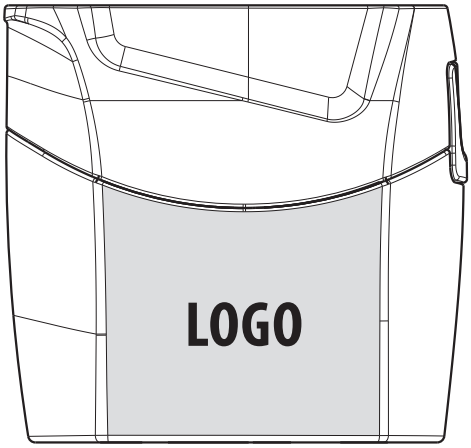

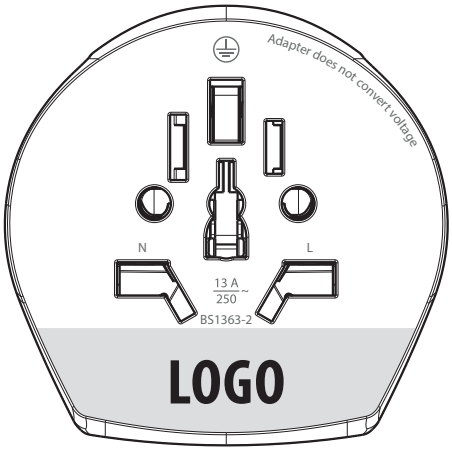

Privates Label Branding

Logoplatzierung

Farbspezifikation

Logo-Druck: bis zu 5 verschiedene Farben sind möglich, um Ihre Marke zu präsentieren.

Druckbereich

Ihr Logo kann auf jedem der oben in grau abgebildeten Bereiche gedruckt werden. Abbildungen in Originalgrösse.

Druck Unterseite

Der Druck auf der Unterseite kann aus gesetzlichen Gründen nicht geändert werden. Das Herstellerlogo „SKROSS®“ sowie die technischen Spezifikationen werden immer aufgedruckt.

Beschreibung	Artikel-Nr.	EAN-Code	Made in Thailand
PRO Light – World, Power Gifts, Weiss	1.103161-G	7640166320647	